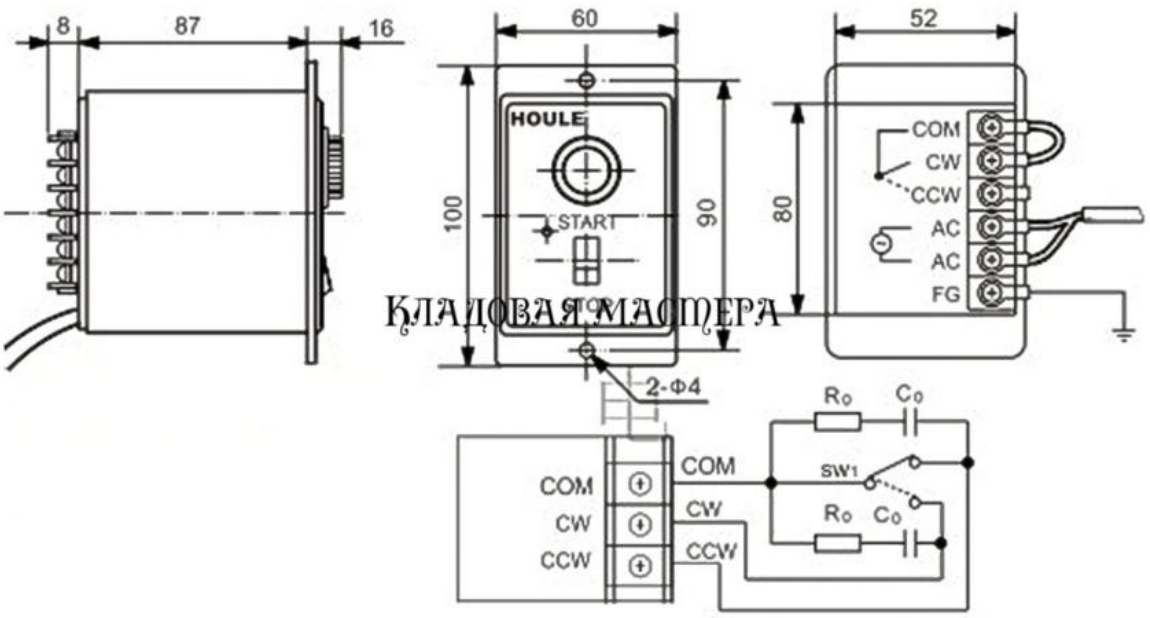

КЛАДОВАЯ МАСТЕРА

SPEED CONTROL UX-52

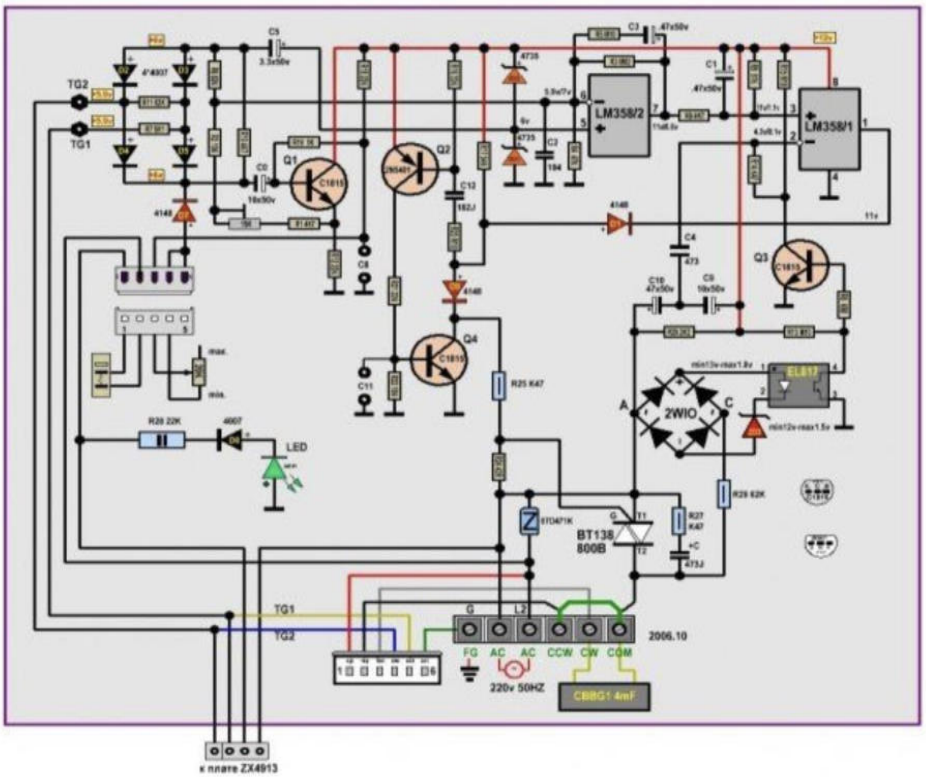

R		C		[Rпер. min/max]	
R00	K98	C 0	10x50v	Q1	
R01	4K7	C 1	0.47x50v	B	6.5V/9.2V
R02	10K	C 2	104	C	12V/12V
R03	M82	C 3	0.47x50v	E	6V/8.7V
R04	47K	C 4	473		
R05	M10	C 5	3.3x50v	Q2	
R06	82K	C 6	-	C	0V / 0.4V
R07	5K1	C 7	-	B	11.7V/11.7V
R08	4K7	C 8	отсутствует	E	12V/12V
R09	91K	C 9	10x50v		
R10	4K7	C10	47x50v	Q3	
R11	82K	C11	отсутствует	B	0.1V / 0.6V
R12	22K	C12	182J	C	4.3V/0.1V
R13	M10	C+	473J	E	0V / 0V
R14	K47	Свнеш.	4mFx450v		
R15	M18			Q4	
R16	33K	LM358 [min/max]		B	0V / 0V
R17	56K	1.	11v/10.8v	C	22.2V/19V
R18	22K	2.	4.3v/0.1v	E	0V / 0V
R19	1K	3.	11v/1.1v		
R20	2K2	4.	GND		
R21	22K	5.	6v/6v		
R22	10K	6.	5.9v/7v		
R23	M10	7.	11v/0.6v		
R24	43R	8.	12v/12v		
R25	K47	D			
R26	62K	D2-D5,D8	4007		
R27	K47	D1,D7,D9	4148		
R28	22K	ZD1-ZD2	1N4735		
15K-подст.		ZD3			
20K-перем.					

ИНДИКАЦИЯ FYQ-2841 CL

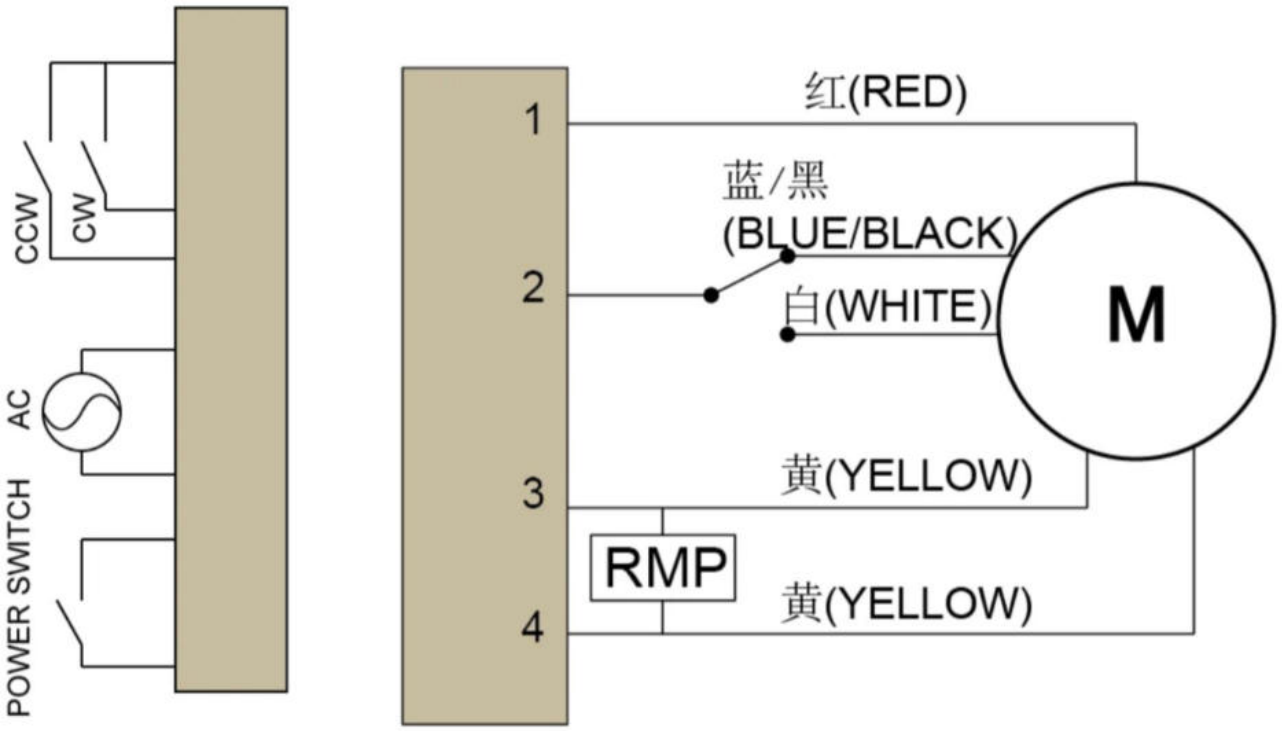
CCW
CW
AC
POWER SWITCH
1
2
3
4
RMP
红(RED)
蓝/黑
(BLUE/BLACK)
白(WHITE)
黄(YELLOW)
黄(YELLOW)
M

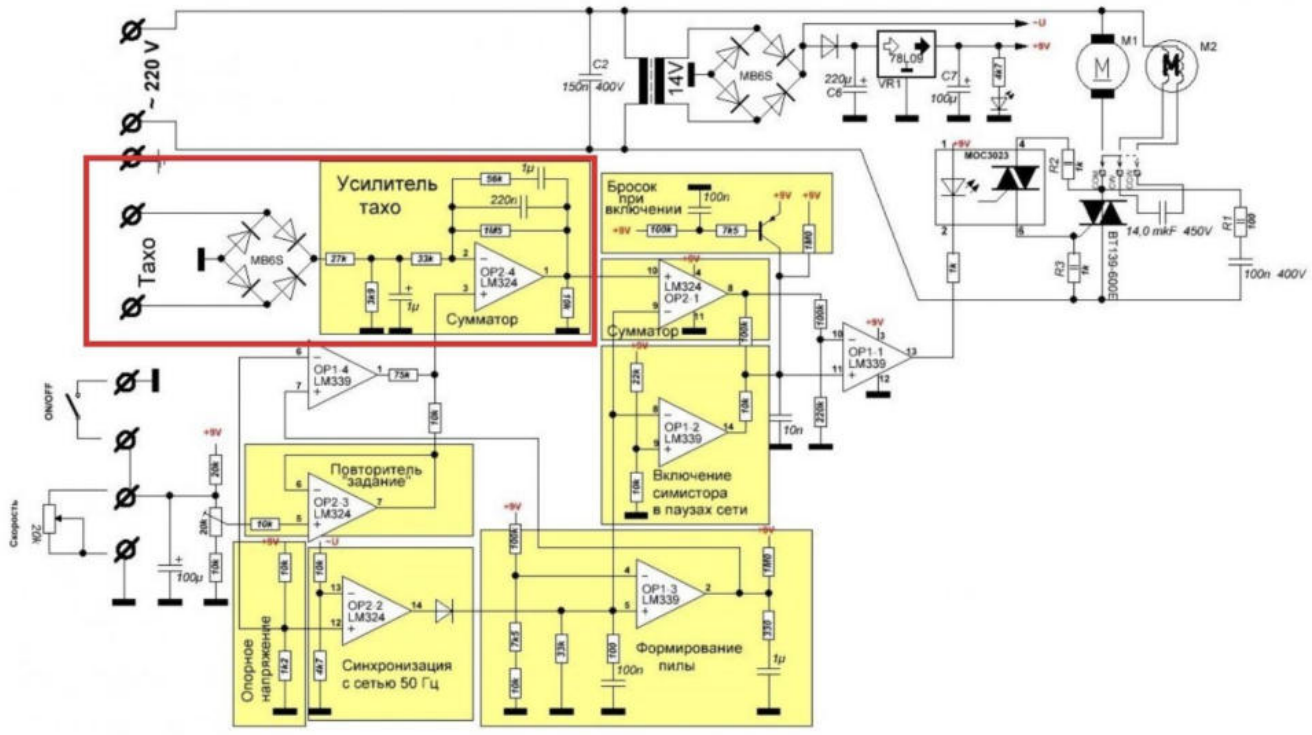
~ 220 V
Тахо
MB6S
Усилитель тахо
Сумматор
Бросок при включении
Сумматор
Повторитель задание
Включение симистора в паузах сети
Опорное напряжение
Синхронизация с сетью 50 Гц
Формирование пилы
ON/OFF
Скорость
14V
78L09
MOC3023
BT139-600E
14,0 mkF 450V
100n 400V
M1
M2

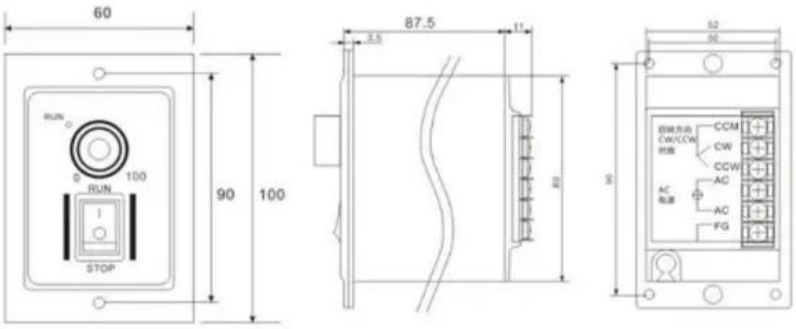

控制器接线图
Connection diagrams of the controller

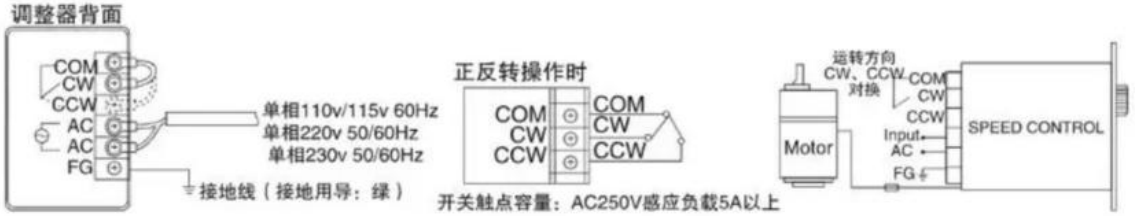

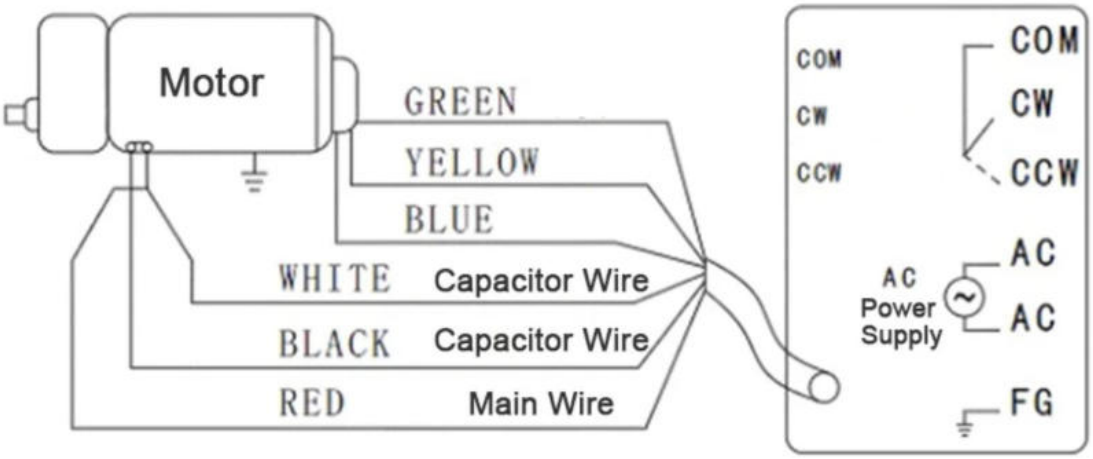

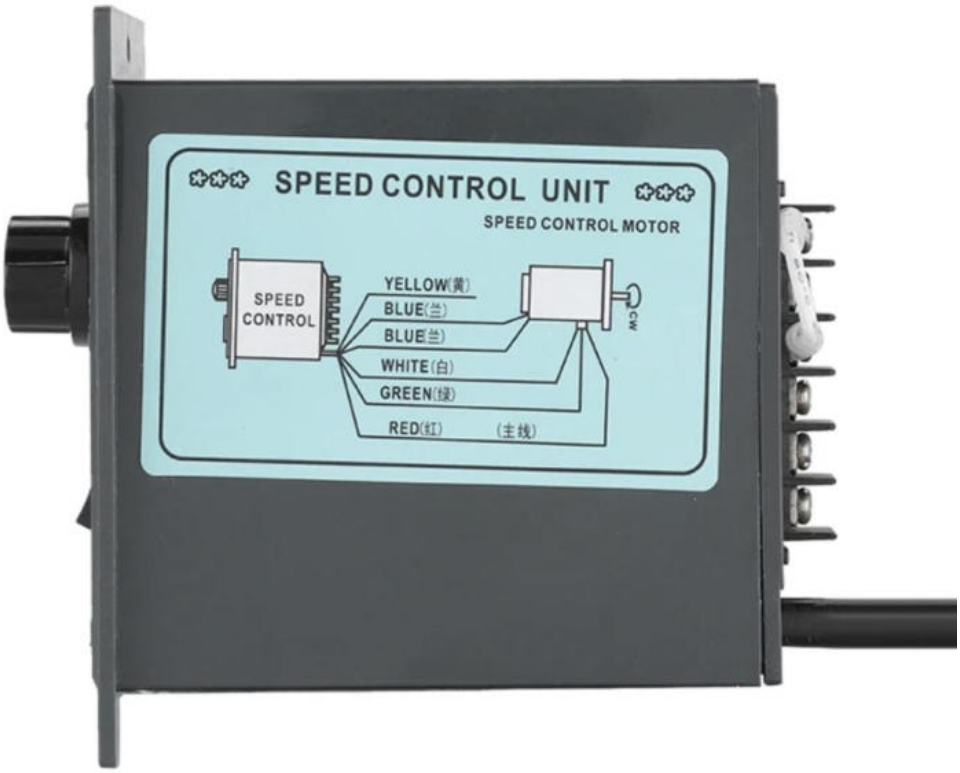
SPEED CONTROL UNIT
SPEED CONTROL MOTOR
SPEED CONTROL
YELLOW(黄)
BLUE(兰)
BLUE(兰)
WHITE(白)
GREEN(绿)
RED(红)
(主线)
CW

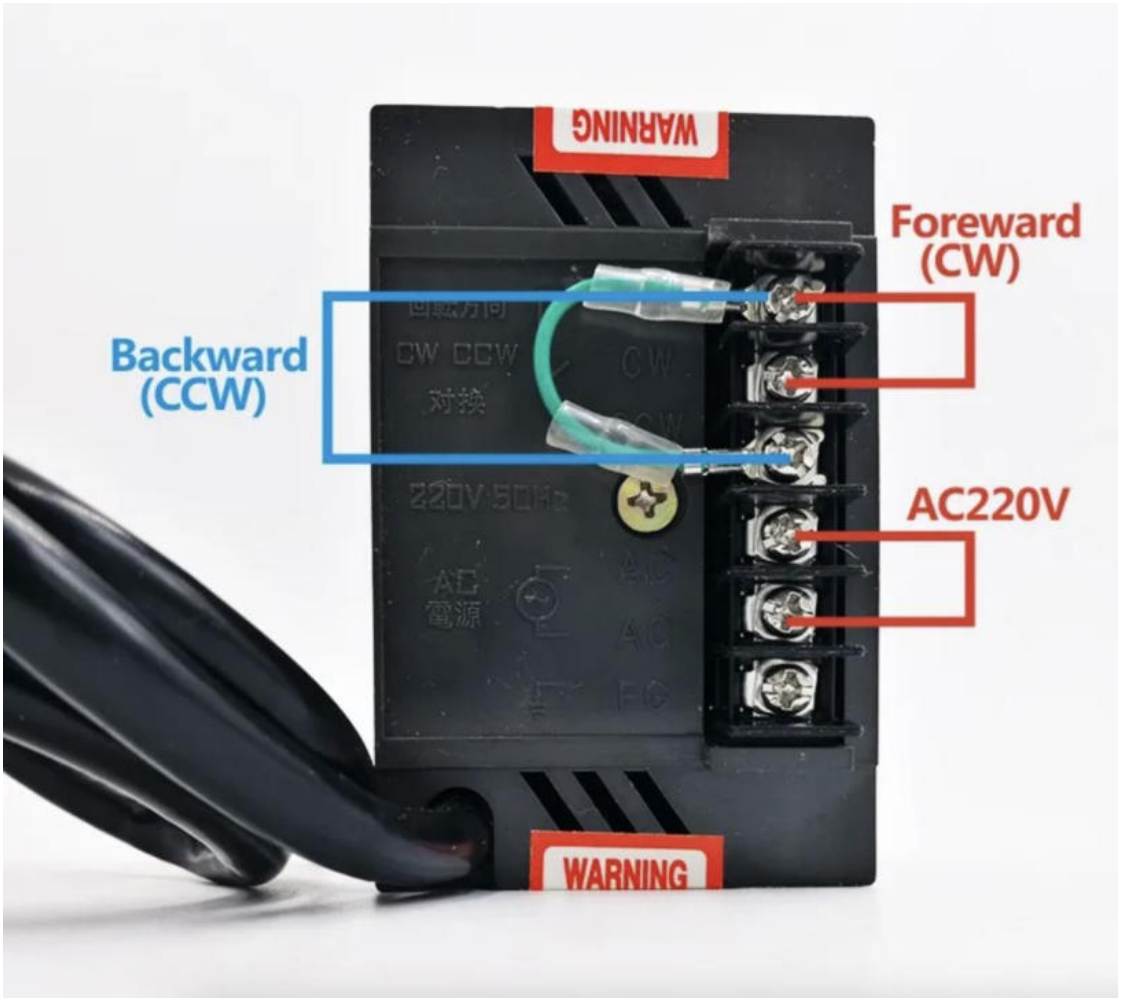
WARNING
Foreward
(CW)
Backward
(CCW)
CW CCW
对换
220V 50Hz
AC
電源
AC220V
WARNING

Wiring:

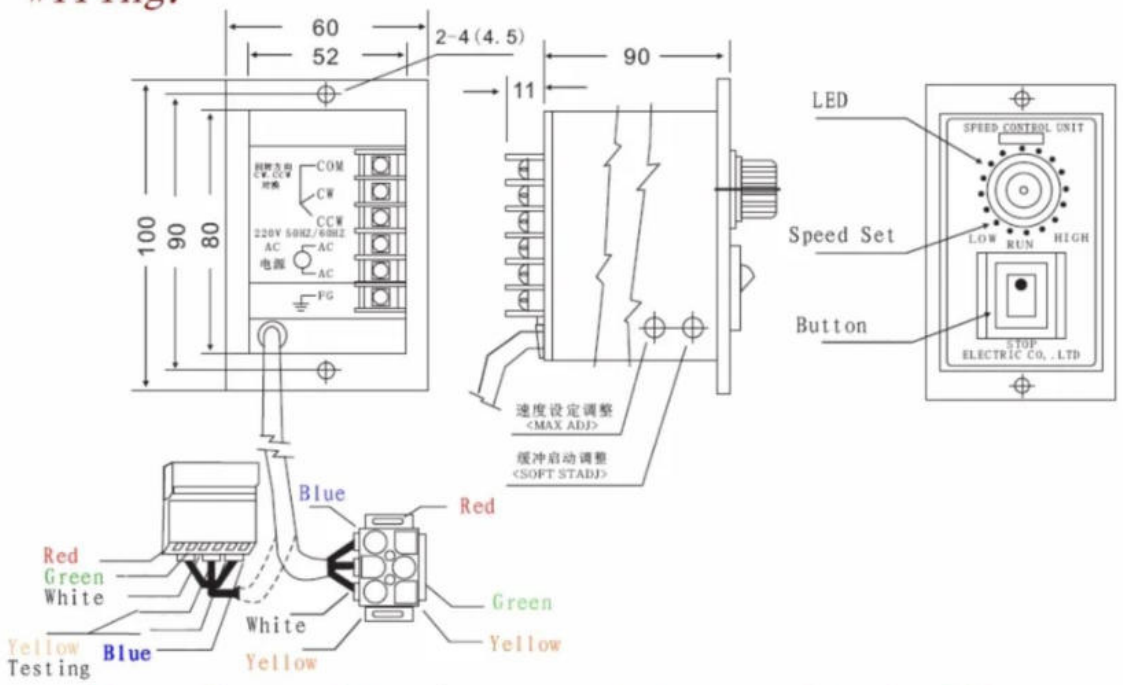
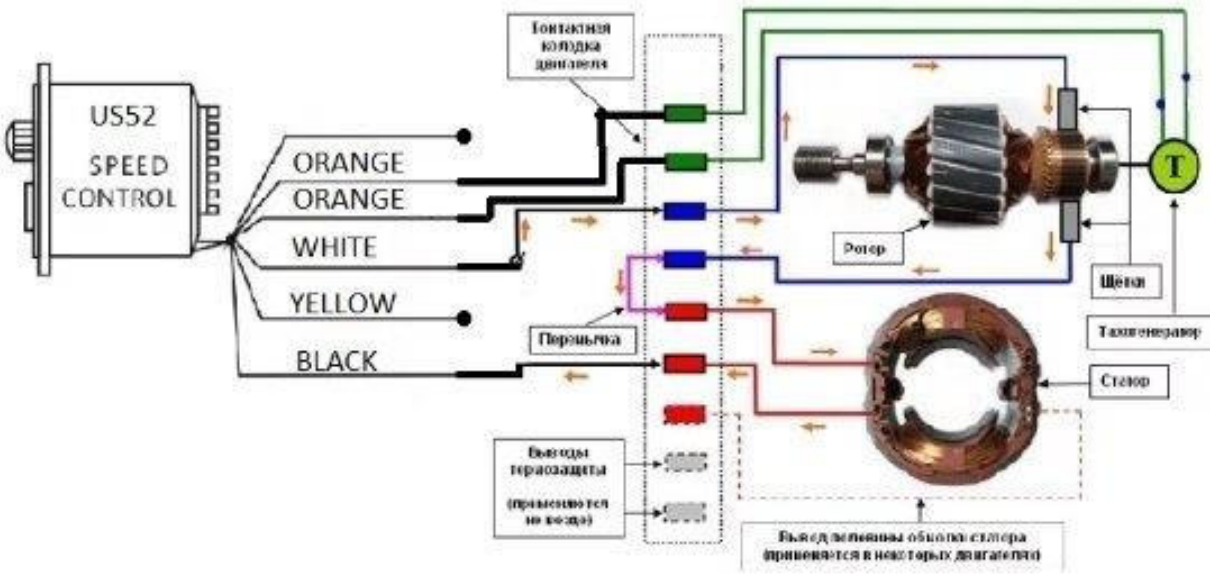
Note: When using, please set outer speed to be "0", unless the peak current will damage the board.